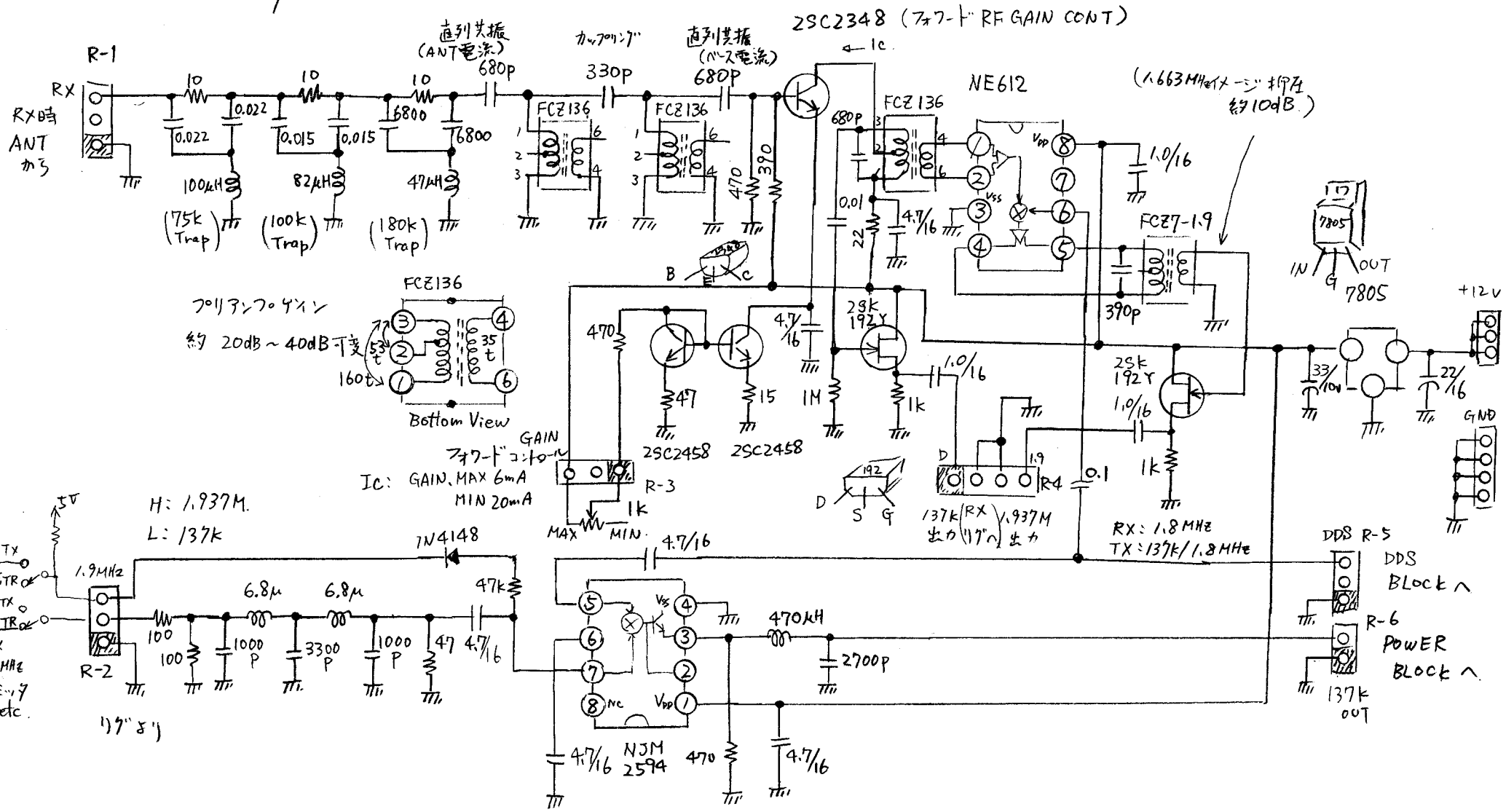受信プリアンプ/周波数変換部 R